Frigerio® S.p.A. CARPENTERIE

MADE IN GERMANY PRODUCT

Sollevatore per materiali

Altezza di sollevamento fino a mt 7,48
Portata utile fino a 300 kg.
Sollevamento in diverse modalità

NORMA D.Lgs. n°81 sollevatori materiale

GARANZIA 2 anni

PORTATA 300 kg

CE

Cod. SOL LM-LH

- ★ Montacarichi adatto per lavorazioni sia in locali interni che in ambienti esterni
- ★ Slitta in alluminio e base in acciaio assicura il peso ridotto e un'elevata capacità di carico
- ★ Garantisce un montaggio rapido e semplice ed è molto agile da manovrare in locali interni
- ★ Modello LM con elevazione ad argano manuale
- ★ Modello LH con elevazione elettro-idraulica
- ★ Fornito con manuale d'uso e manutenzione
- ★ Collaudo secondo normative italiane ed europee

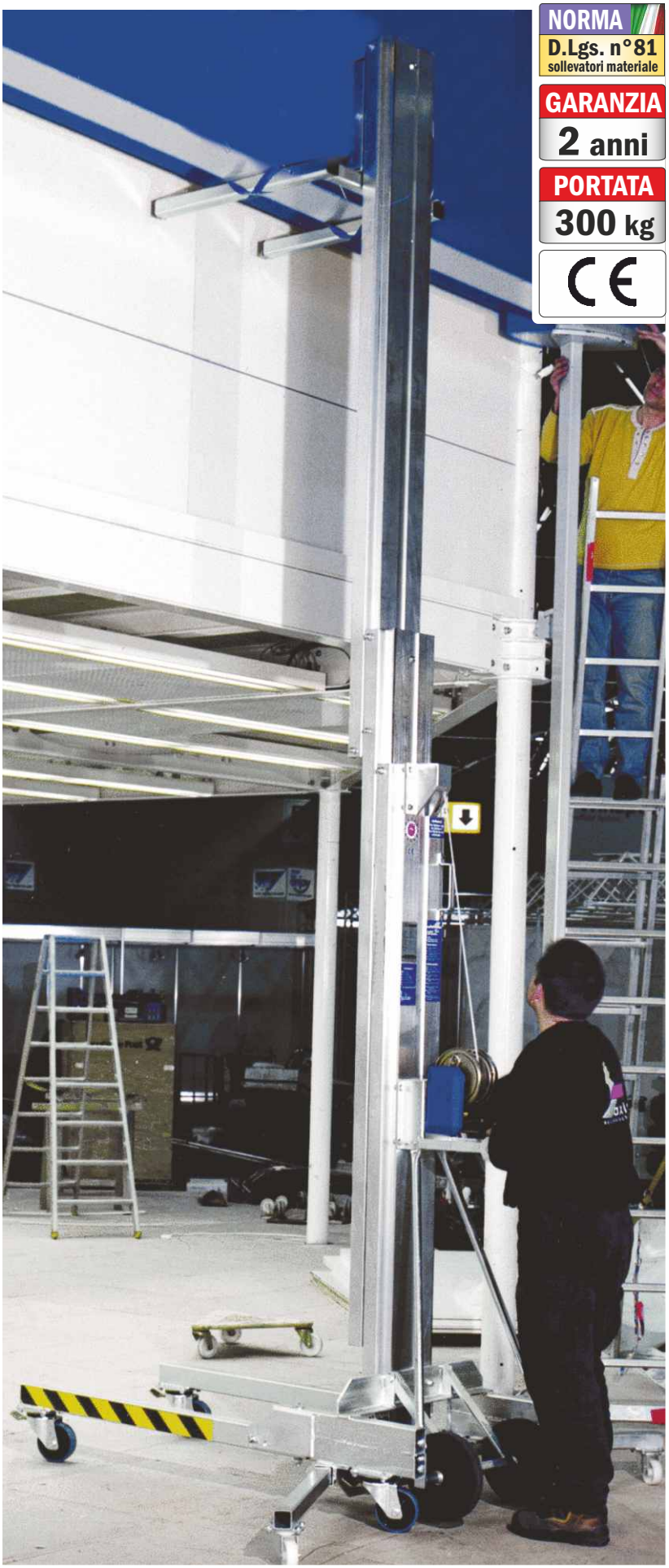

Il montacarichi nella sua versione classica, garantisce le migliori prestazioni in locali interni e in ambienti esterni, ma con dimensioni di trasporto contenute.

Può essere equipaggiato di tutti i tipi di accessori ed utilizza una slitta con freno automatico integrato che assicura il sollevamento di tutti i carichi fino a 300 kg.

Made in Germany corrisponde alle direttive di sicurezza vigenti ed è dotato di marcatura CE.

Anche per sollevamento vetri disponibili diversi accessori con gancio a ventosa

Utilizzabile con stabilizzatori laterali con innesto telescopico ad aggancio rapido
(Già compresi nelle versioni LM-LE620 e LM-LE750)

Le immagini di questo catalogo non sono impegnative, le caratteristiche tecniche degli articoli possono essere soggette a miglioramento senza preavviso.

Frigerio® S.p.A. CARPENTERIE

Sollevatore per materiali

ACCESSORI

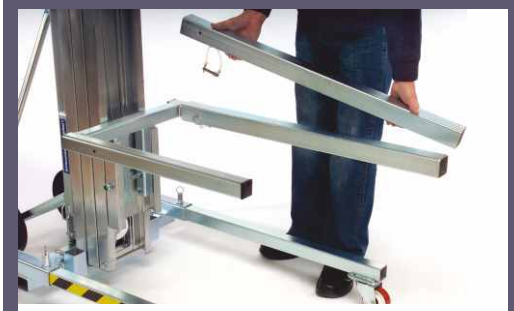

Prolunga per forche ad inserimento telescopico con bloccaggio a spina

Codice SOL LMFO

Gancio a moschettone per barra a ventose verticale

Codice SOL BRAG

Barra a ventose orizzontale portata massima fino a 200 kg.

Codice SOL BAVEO4

Gancio con snodo ruotante per barra a ventose orizzontale

Codice SOL ABAVEO

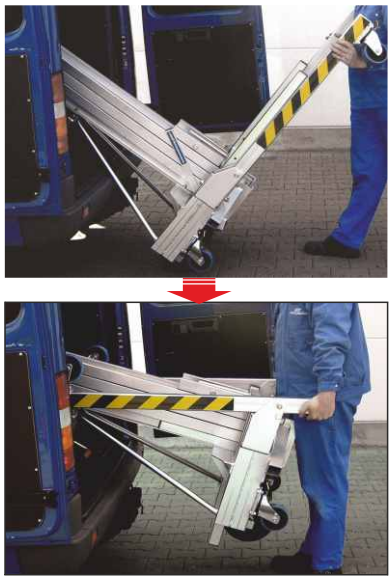

E' possibile ripiegare le barre di sostegno mediante dispositivo con sblocco rapido senza l'ausilio di utensili per consentirne il trasporto anche su piccoli automezzi.

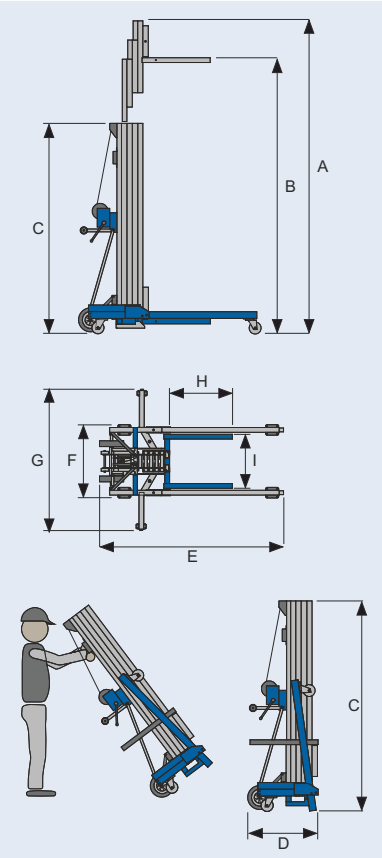

Scegli la tua motorizzazione !

LM

Elevazione ad argano AL-KO manuale professionale

LH

Elevazione elettrico-idraulica 230 V con leve di comando

Codice articolo	Altezza MAX sollevam. A mt.	Altezza MAX sollevam. B mt.	Portata massima LM - LH kg.	Dimensioni forche H x I cm.	Dimensioni trasporto C x D x F cm.	Lunghezza in uso E mt.	Larghezza in uso G mt.	Stabilizzatori laterali inclusi si/no	Peso senza stabilizzatori LM - LH kg	Prezzo Euro
SOL LM/LH330	3,31	2,94	300	65 x 56	188 x 76 x 76	1,55	0,76	NO	141 - 200	
SOL LM/LH400	3,97	3,58	300	65 x 56	220 x 76 x 76	1,55	0,76	NO	146 - 205	
SOL LM/LH475	4,76	4,38	300	65 x 56	188 x 76 x 76	1,76	0,76	NO	165 - 224	
SOL LM/LH575	5,73	5,34	300	65 x 56	220 x 76 x 76	1,76	0,76	NO	172 - 230	
SOL LM/LH620	6,20	5,82	300	65 x 56	188 x 76 x 76	1,76	1,88	SI	173 - 240	
SOL LM/LH750	7,48	7,10	300	65 x 56	220 x 76 x 76	1,87	1,88	SI	185 - 251	

Prezzi consigliati al pubblico - IVA esclusa.